PXA B系列的高純度泵

高純度風囊泵，適用在先進的化學製程

PXA B 系列泵是一種理想的解決方案。應用于高純度化學品的循環，溫度高達100°C度的應用。需要用接近開關感測器來優化系統的控制。PTFE和PFA泵完全無金屬，使用接近開關和外部的電磁閥控制。 最高允許工作壓力7公斤(100 psi)。該型號的泵提供 PXA030、PXA060、PXA140 是能夠最大流量為30、60、和 140升/每分鐘。

優秀的泵技術

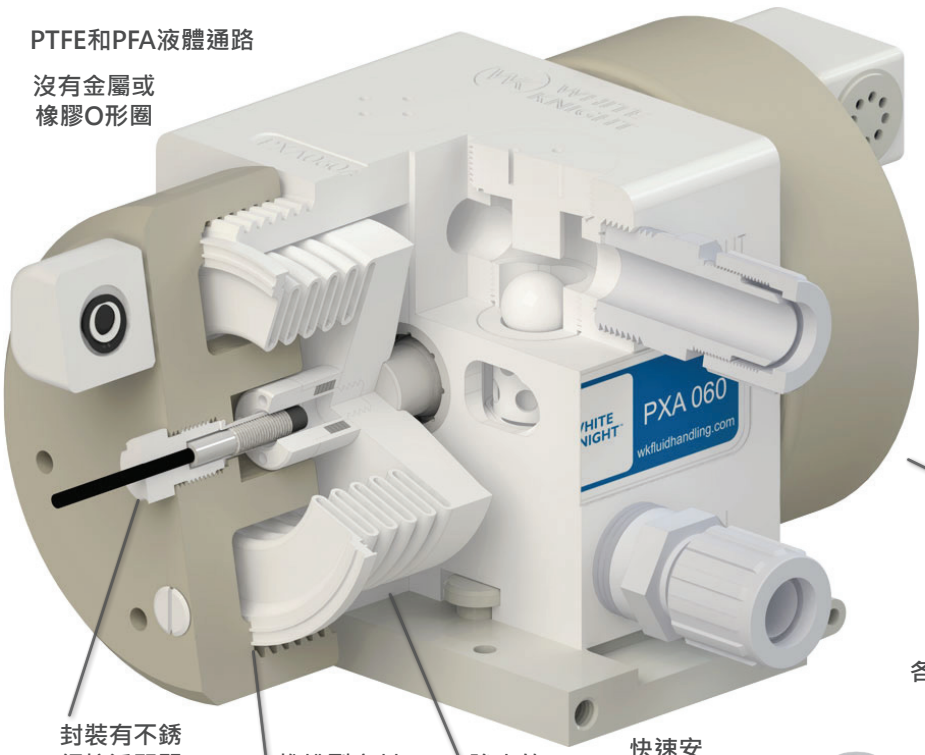

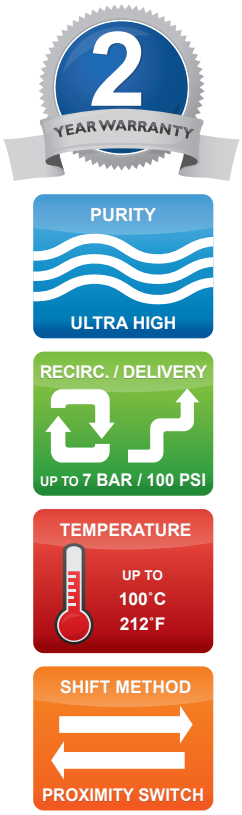

特點和優點

- 過程安全的 PTFE和PFA 液體通路
- 不含金屬、無腐蝕,消除了潛在的污染
- 無橡膠O形圈、不漏水、無需緊固
- 由Tongue-and-Groove密封的防漏的機加工設計
- 耐用的機械設計使用最少的零件
- 接近開關感測器來優化系統的控制
- 聚丙烯泵頭封裝有不銹鋼接近開關的感應目標
- 強大的波紋管的設計能使壓力達到7Bar(100 psi)
- 變速機構中無潤滑劑
- 不包含電動馬達,不會產生熱量
- 100級潔淨室裝配、測試和封裝
- 在兩年的保修期內不會有任何預防性維護

輕鬆地代替了競爭者產品使用的接近開關

CPT-1循環率轉換器使的機臺上替換泵的成為可能。週期率轉換器是 White Knight 泵工作頻率和系統工作頻訓率最佳的轉換工具。CPT-1是管理週期頻率報警和消除週期頻率報警。

*Not for use in solvents

產業

半導體製造
發光二極體
電子產業
液晶面板
太陽能電池
航天

應用

化學品傳輸
化學品循環
化學加工
化學回收
大量運輸
化學機械研磨液

https://wkfluidhandling.com/zh-hant/pxa-series/

Copyright © 2023 White Knight Fluid Handling | A Graco company
P: 435.783.6040 | info@wkfluidhandling.com | https://wkfluidhandling.com/zh-hant/

WHITE KNIGHT®
engineer approved™

PXA B系列的氣體驅動的雙風囊泵

泵操作

PXA 系列泵通過接近開關和電磁閥操作，通過更快速的切換泵的運動方向來優化撞擊時間，提高耐用性。

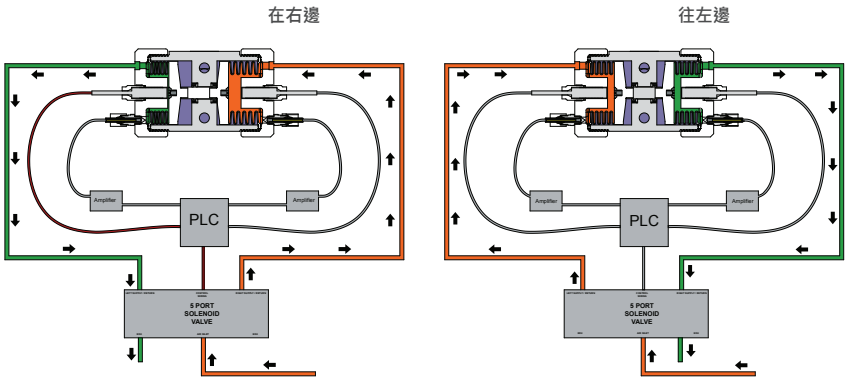

動畫在線可用

空氣供應 | 液體排放 | 排氣 | 切換信號

泵溫度範圍

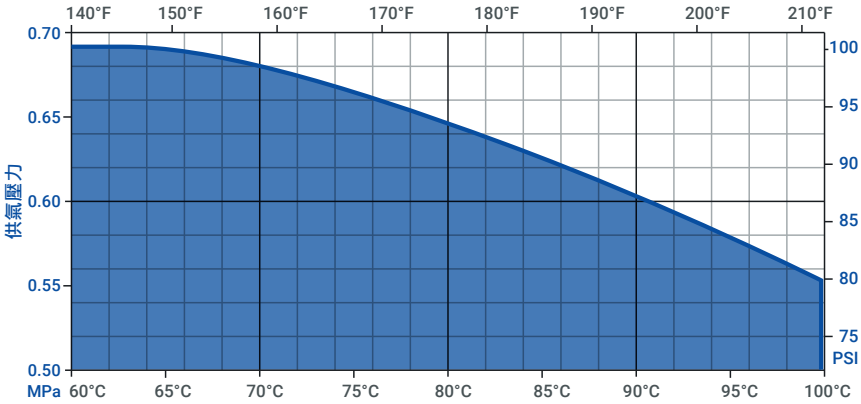

泵規範

泵型號	PXH030B	PXH060B	PXH140B
最大流量*	25.6 lpm	72 lpm	159 lpm
每個循環的排水量*	0.089 升	0.216 升	0.500 L
每分鐘循環的次數	≤ 390	≤ 240	≤ 230
氣源接口	1/4 in FNPT	1/4 in FNPT	3/8 in FNPT
重量	2.3 kg	4.8 kg	15.5 kg
吸升高度*	≤ 3 m	≤ 3 m	≤ 3 m
聲壓**	69.54 dB(a) 75.56 dB(a)	68.60 dB(a) 82.12 dB(a)	76.90 dB(a) 80.19 dB(a)
聲功率**	58.44 dB(a) 64.49 dB(a)	60.66 dB(a) 73.35 dB(a)	74.22 dB(a) 76.42 dB(a)

行程檢測	接近開關感測行程檢測
漏液檢測	光纖測漏感測器組合中有或沒有放大器，或電阻式測漏感測器
電子控制	CPC, CPT, or custom. 聯繫支援部門並獲取詳細資料。

最大液體溫度	100°C
最大供氣壓力	7 Bar (100 psi)
最小啟動空氣壓力	1.4 Bar (20 psi)
流通管路材質	PTFE, PFA
非液體管路材料	PTFE, PFA, PP, SS

** 可能根據不同配置。 吸升高度會隨著時間的推移而減少。 推薦的安裝水準高於液態源1米以上。*
*** dB在 100PSI 50CPM(最高號碼)和100PSI最大CPM(底數)。 測試和 ISO9614-2:1997.保持 一致。*
**** 空打的能力獲得使得PXASD需要做吸液的動作， 這樣可能減少泵的使用壽命。*
連絡人 White Knight 獲得更多資訊。

泵配置

PXA 060B - F 12 - LF0 - SX0 - T P 08 - A -
⓪ ① ②③④ ⑤ ⑥ ⑦⑧⑨ ⑩ Ⓐ
(可選的)

⓪ **泵類型**
PXA = Standard
PXASD = Dry-run capable

① **泵的尺寸**
030B = 30 lpm 最大流量
060B = 60 lpm 最大流量
140B = 140 lpm 最大流量

② **Check ball material**
blank (default) = PTFE
F = PFA check balls

③ **接頭可選項**
F = Flaretek® compatible
T = Tube Out
W = Weldable
P = Pillar S-300®
N = Female NPT (FNPT)

④ **接頭的尺寸**
04 = 1/4 in
06 = 3/8 in
08 = 1/2 in
12 = 3/4 in
16 = 1 in
20 = 1-1/4 in

⑤ **漏液檢測** *(可選的)*
LF0 = 15 ft fiber optic cable, no amplifier
LF1 = 15 ft fiber optic cable, D10 amplifier
LF2 = 25 ft fiber optic cable, no amplifier
LF3 = 25 ft fiber optic cable, D10 amplifier
LC0 = 15 ft conductivity cable

⑥ **行程檢測** (*接近開關的操作所必需的程式)
SX1 = 15 ft PNP normally open proximity switch

⑦ **液體出口的連接方式**
F = Front straight liquid outlet
T = Top straight liquid outlet

⑧⑨ **液體出口的尺寸**
Choices are same as ③ and ④ above

⑩ **快速排氣閥/空氣入口**
A = 5/16 in NPT Adapter

Ⓐ **修正的版**
聯繫支援部門為了獲得修正的版本或取得啟動代碼的細節。

Define optional items only if desired. Define outlet fitting options (7-9) if they differ from inlet fitting options (3)(4).

All fittings are not available in all sizes, and all fittings are not compatible with all pump sizes. Call for details.

Operating pump in timer mode requires end-of-stroke detection to prevent over stroking. Operating a pump in timer mode without stroke detection voids the warranty.

Operating pump without quick exhaust valves voids warranty. Customers may use NPT adapter and supply their own QEVs.

Copyright © 2023 White Knight Fluid Handling | A Graco company
P: 435.783.6040 | info@wkfluidhandling.com | https://wkfluidhandling.com/zh-hant/

泵性能

PXA030

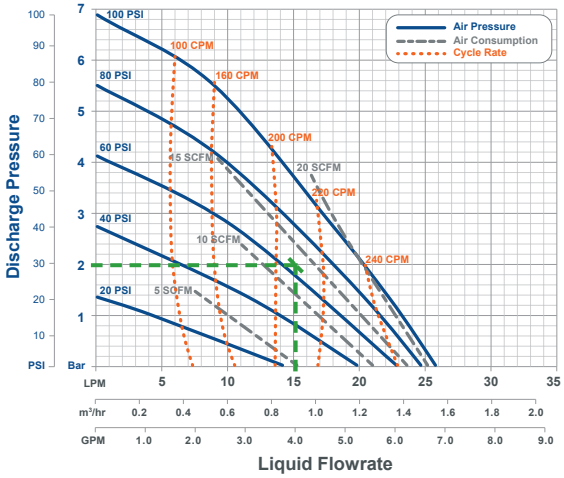

PXASD030

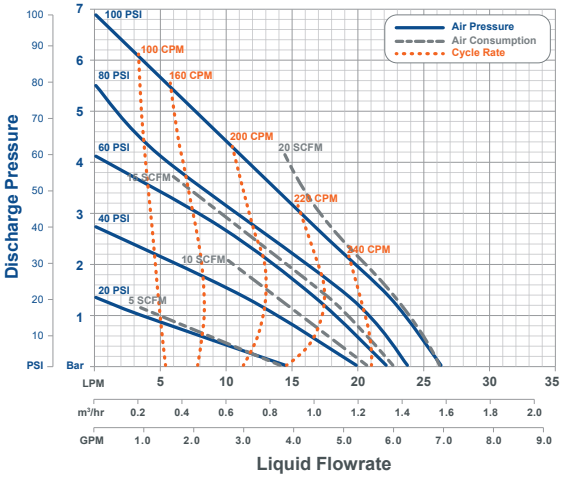

如何讀圖表

在出口壓力處畫橫線和在液體流量處畫分隔號。 估計所需的空氣壓力,由循環週期率和空氣消耗量線上相交。

例1
在2Bar(30 psi)液體出口壓力以及60 psi供氣壓力下，PXA030的泵提供15升/分的流速。 他們將循環210 CPM、排氣13 SCFM的空氣。

例2
在2Bar(30 psi)液體出口壓力以及60 psi供氣壓力下，PXA060的泵提供40升/分的流速。 他們將循環168 CPM、排氣15 SCFM的空氣。

PXA060

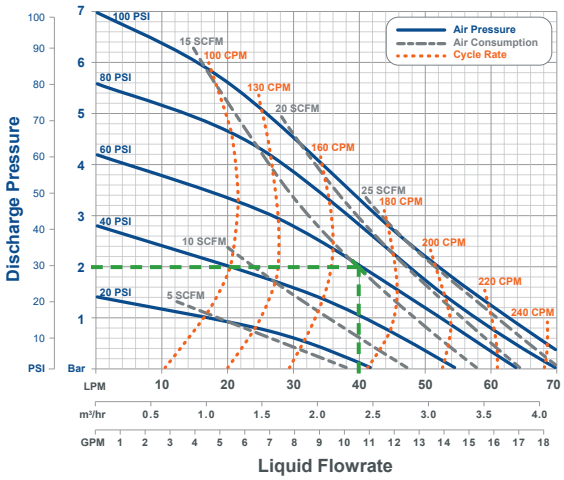

PXASD060

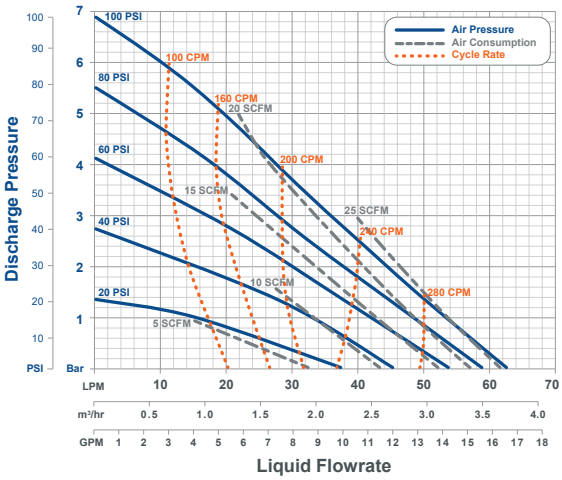

PXA140

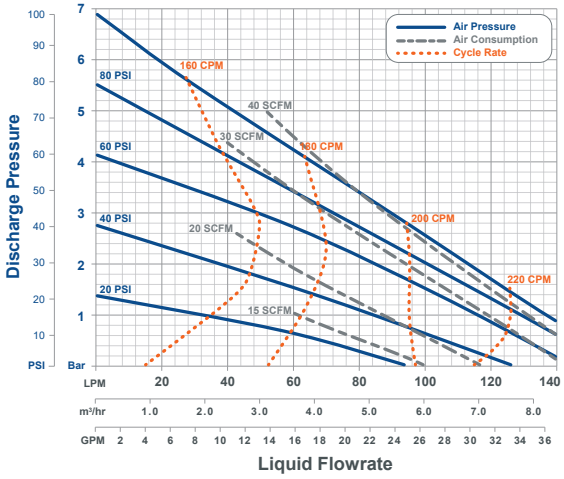

改善流量和減少顆粒增加良率

DBA系列線上和頂置式緩衝器減少系統脈衝用於改善流量控制，增加良率，保護元件，和最少的維修時間。 DBA030緩衝器適合30和60升的泵;DBA060適合30、60和140升的泵;和DBA140適合60和140的泵。

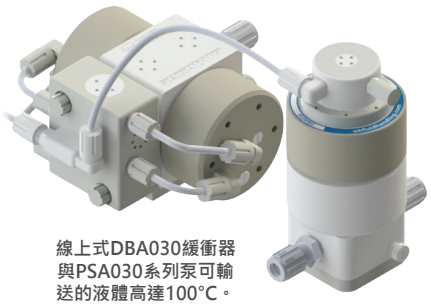

線上式DBA030緩衝器與PSA030系列泵可輸送的液體高達100°C。

DBA030安裝在PSA030上最高工作溫度是100°C度。

Graphs are for reference only. Performance was measured utilizing 1/2 in (3/8 in ID) air line and 1-1/4 in (1-1/8 in ID) liquid lines with 1 ft flooded suction. Performance may vary in your system.

WHITE KNIGHT®

engineer approved™

PXA B系列的氣體驅動的雙風囊泵

泵尺寸

尺寸單位為英寸的圖（毫米）

	PXA030B	PXA060B	PXA140B
A	255 (10.0)	290 (11.4)	382 (15.0)
B	153 (6.0)	195 (7.7)	278 (10.9)
C	116 (4.6)	147 (5.8)	232 (9.2)
D	ø105 (4.1)	ø140 (5.5)	ø222 (8.7)
E	57 (2.2)	79 (3.1)	138 (5.4)
F	100 (3.9)	120 (4.7)	191 (7.5)
G	100 (3.9)	127 (5.0)	205 (8.1)
H	8 (0.3)	8 (0.3)	9 (0.3)
I	32 (1.3)	37 (1.5)	53 (2.1)
J	31 (1.2)	46 (1.8)	47 (1.8)
K	51 (2.0)	51 (2.0)	51 (0.2)
L	11 (0.4)	10 (0.4)	11 (0.4)
M	62 (2.5)	91 (3.6)	94 (3.7)
N	25 (1.0)	19 (0.7)	57 (2.2)
O	111 (4.4)	135 (5.3)	158 (6.2)

剛性基板可用。 打電話獲取詳細資訊。

https://wkfluidhandling.com/zh-hant/pxa-series/

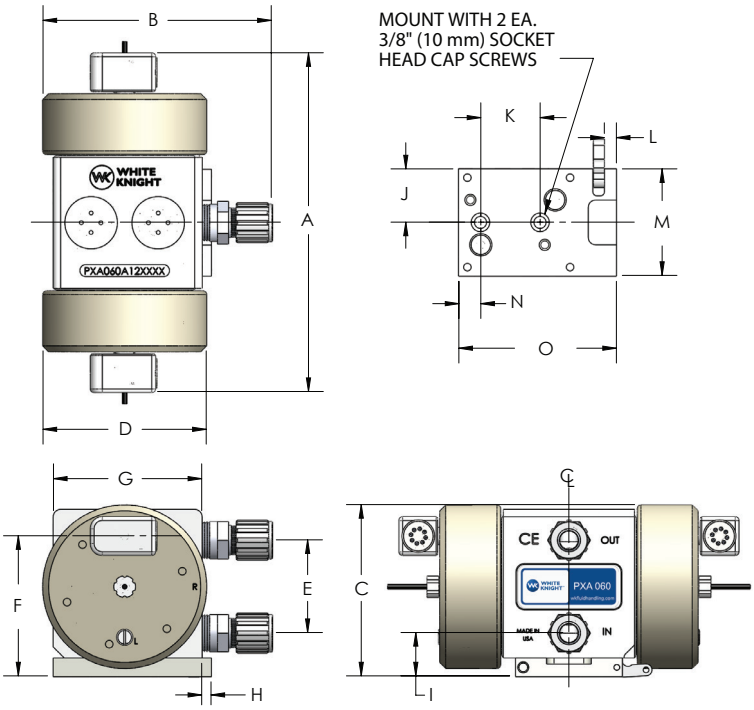

White Knight 泵配件

高純度閉迴路系統

使用非金屬系統來自動控制流量及穩定壓力。非金屬的閉迴路控制系統，提供穩定的溫度、dead-head及揚程能力。控制您的高純度化學品製程和供應系統。 簡化流程自動化，以節省時間，資源和降低成本。

- 最高流量140升每分鐘
- 最高7公斤（100 psi)壓力
- 不含金屬、無腐蝕,消除了潛在的污染
- 無橡膠O形圈、不漏水、無需緊固
- 最高210°C度
- 保持穩定的溫度
- 無電機、無發熱
- 無葉輪、無微泡

https://wkfluidhandling.com/zh-hant/closed-loop-systems/

緩衝器

線上或一體式的緩衝器減少系統的脈衝以改善流量控制、增加酸槽產量、保護接頭和管道,減少系統修復的停機時間。

https://wkfluidhandling.com/zh-hant/pulse-dampeners/

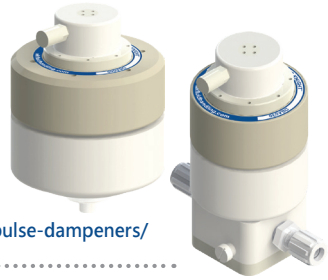

調壓閥

的壓力調節器提供遠端試驗的能力來維持系統壓力的高純度度化學品循環回路和系統中有多個工具滴或釋放點。 全PTFE液的路徑。可以精確的減少系統中的脈衝。

https://wkfluidhandling.com/zh-hant/pressure-regulators/

循環率轉換器

CPT-1循環率轉換器使的機臺上替換泵的成為可能。 它操作下替換 White Knight 泵在其最佳的週期率和規模的業務週期率預期的工具來防止錯誤的發生和消除警報。

https://wkfluidhandling.com/zh-hant/cycle-rate-translators/

Catcher™ 預過濾器

預過濾器可以過濾碎晶片和其他有害的固體。比其他預過濾器具有更大的通孔，以避免堵住過濾器，同時過濾固體，可能損壞泵。 可以不斷開液體管路拆下並清洗濾芯。

https://wkfluidhandling.com/zh-hant/pre-filters/

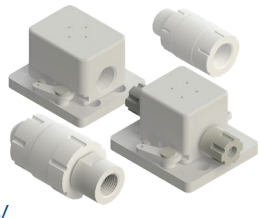

Copyright © 2023 White Knight Fluid Handling | A Graco company
P: 435.783.6040 | info@wkfluidhandling.com | https://wkfluidhandling.com/zh-hant/